S12-1

# PANNEAU AVEC JEU PÉDAGOGIQUE ÉCO

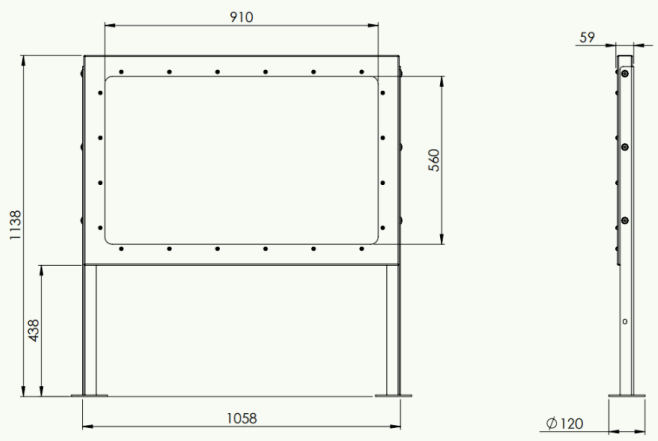


**DIMENSIONS (LONG. × LARG. × HAUT.)**
longueur : 106 cm | largeur : 5,5 cm | hauteur réglable : 114-152 cm
tolérance ±5%

**ZONE DE SÉCURITÉ**
4,1 × 3 m

**NORME**
PN-EN 1176-1

**COULEUR**
RAL 6018
Vert

Panneau pédagogique sur un thème écologique, constituant une surface didactique réutilisable, réalisée sur une structure en acier adaptée à une installation en extérieur. Équipé d'un élément mobile (dé de jeu rotatif) permettant de mener une partie pédagogique sur le plateau, et adapté à une utilisation toute l'année en conditions atmosphériques.

## MATÉRIAU

Structure en acier, polycarbonate. Impression protégée par un vernis résistant aux UV. Profilé structurel principal en acier noir, profilé ouvert.

## PROTECTION

Structure galvanisée et thermolaquée

## MONTAGE

Ancrages en acier galvanisé L=75 cm, scellés dans le sol et bétonnés ; liaison avec l'équipement par boulons.

## INFORMATIONS COMPLÉMENTAIRES

L'équipement dispose d'une déclaration de conformité et d'un certificat d'un organisme d'accréditation conforme à la norme de sécurité PN-EN 1176-1.

## DESSIN TECHNIQUE

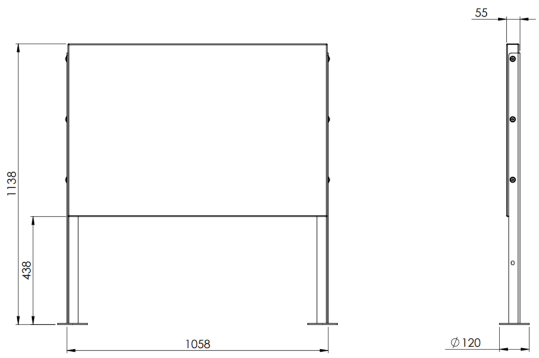


dimensions en mm

La conception de la structure de l'installation, sa forme esthétique individuelle, les éléments graphiques figurant sur l'installation (tels que notamment : illustrations, compositions visuelles et motifs d'impression) ainsi que la présente fiche produit et le reste de la documentation technique constituent des œuvres au sens de la loi du 4 février 1994 relative au droit d'auteur et aux droits voisins (ustawa z dnia 4 lutego 1994 r. o prawie autorskim i prawach pokrewnych) (ci-après : les « Œuvres »). Les droits patrimoniaux d'auteur sur lesdites Œuvres appartiennent à Park Edukacyjny Interakcje sp. z o.o., dont le siège est à Bielsko-Biała, ul. Stefana Okrzei 2, 43-300 Bielsko-Biała (Pologne), KRS : 0000423869, NIP : 7010345193, REGON : 146163128.

**Park Edukacyjny Interakcje Sp. z o.o.**
Stefana Okrzei 2, 43-300 Bielsko-Biała
NIP 7010345193

**www.npz.pl/en**
office@eduplayground.eu
+48 698 728 005

Pays d'origine : Pologne
Pays de fabrication : Pologne