S11

TABLICA EDUKACYJNA PICASSO Z PLATFORMĄ EDUKACYJNĄ QR+

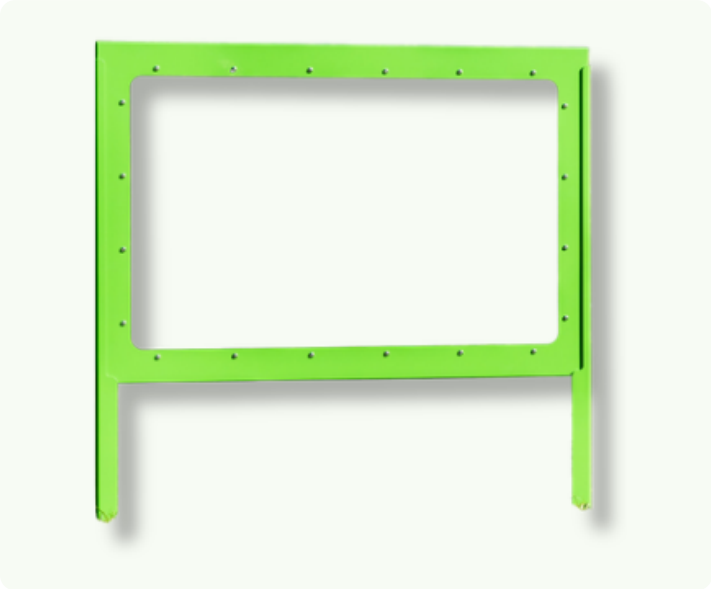

WYMIARY (DŁ. × SZER. × WYS.)
długość: 106 cm | szerokość: 5,5 cm | wysokość regulowana: 114-152 cm
tolerancja ±5%

STREFA BEZPIECZEŃSTWA
4,1 × 3 m

NORMA
PN-EN 1176-1

KOLOR
RAL 6018
Zielony

Tablica edukacyjna „Picasso” - wielofunkcyjna pomoc dydaktyczna z przezroczystą, obustronną powierzchnią do rysowania, malowania i pracy z materiałami edukacyjnymi. Przeznaczona do wielokrotnego użytku, do prowadzenia zajęć indywidualnych i grupowych.

MATERIAŁ

Konstrukcja stalowa. szyba plexi kolorowa. Główny profil konstrukcyjny wykonany ze stali czarnej, profil otwarty.

ZABEZPIECZENIE

Konstrukcja ocynkowana, malowana proszkowo

MONTAŻ

Kotwy stalowe ocynkowane L=75 cm, osadzane w gruncie i betonowane; połączenie z urządzeniem - śrubowe.

DODATKOWE INFORMACJE

Urządzenie posiada deklarację zgodności oraz certyfikat jednostki akredytującej zgodny z normą bezpieczeństwa PN-EN 1176-1. Urządzenie zawiera zintegrowany, trwały i odporny na warunki atmosferyczne kod QR, umożliwiający użytkownikom dostęp do dedykowanej, bezpiecznej platformy internetowej producenta.

RYSUNEK TECHNICZNY

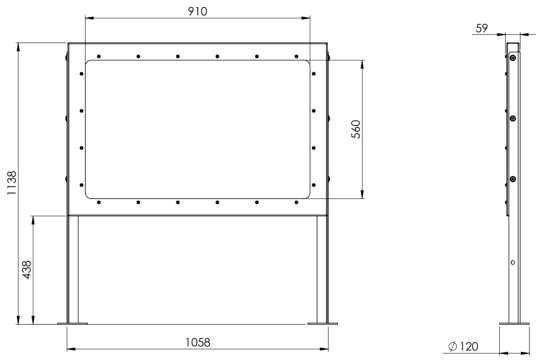

wymiary w mm

Projekt konstrukcji instalacji, jej indywidualna forma wzornicza, grafiki zawarte na instalacji (takie jak zwłaszcza: ilustracje, kompozycje wizualne i projekty nadruków) oraz niniejsza karta produktu, jak również pozostała dokumentacja techniczna stanowią utwory w rozumieniu ustawy z dnia 4 lutego 1994 r. o prawie autorskim i prawach pokrewnych (dalej: „Utwory”). Autorskie prawa majątkowe do wskazanych Utworów przysługują Park Edukacyjny Interakcje sp. z o.o. z siedzibą w Bielsku-Białej, ul. Stefana Okrzei 2, 43-300 Bielsko-Biała (Polska), KRS: 0000423869, NIP: 7010345193, REGON: 146163128.

Park Edukacyjny Interakcje Sp. z o.o.
Stefana Okrzei 2, 43-300 Bielsko-Biała
NIP 7010345193

www.npz.pl
biuro@npz.edu.pl
+48 881 215 360

Kraj pochodzenia: Polska
Kraj produkcji: Polska