I03-18

ROUE PÉDAGOGIQUE - ÉDUCATION ÉCOLOGIQUE

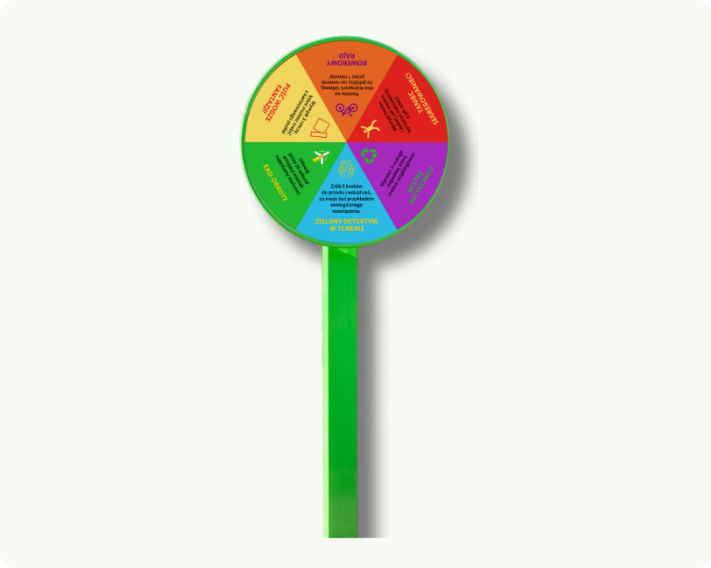

DIMENSIONS (LONG. × LARG. × HAUT.)
⌀ 65 × 17 × 186 cm
tolérance ±5%

ZONE DE SÉCURITÉ
⌀ 3,7 m

NORME
PN-EN 1176-1

COULEUR
RAL 6018
Vert

Roue pédagogique rotative avec exercices de mouvement portant sur les actions écologiques en faveur de la protection de l'environnement.

DIMENSIONS (LONG. × LARG. × HAUT.)

diamètre 65cm | largeur : 17cm | hauteur : 186 cm (possibilité de réglage de la hauteur lors de l'installation dans le sol)

MATÉRIAU

Structure en acier, panneau magnétique, impression réalisée sur film autocollant protégé par un laminage résistant aux UV. Éléments mécaniques en acier inoxydable. Profilé structurel principal : profilé fermé, acier noir

PROTECTION

Structure galvanisée et thermolaquée

MONTAGE

Ancrages en acier galvanisé L=75 cm, scellés dans le sol et bétonnés ; liaison avec l'équipement par boulons.

INFORMATIONS COMPLÉMENTAIRES

L'équipement dispose d'une déclaration de conformité et d'un certificat d'un organisme d'accréditation conforme à la norme de sécurité PN-EN 1176-1.

DESSIN TECHNIQUE

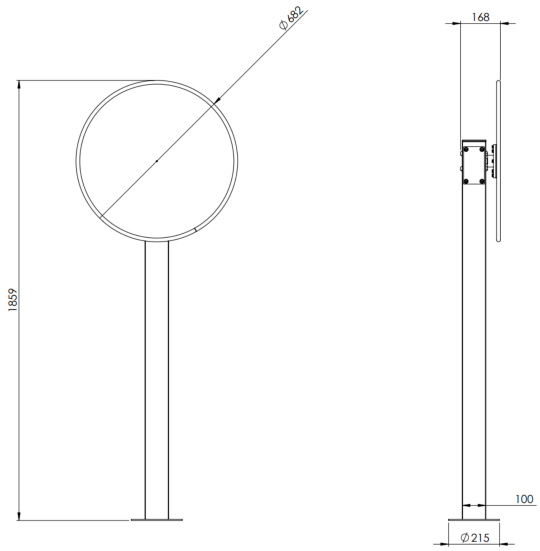

dimensions en mm

La conception de la structure de l'installation, sa forme esthétique individuelle, les éléments graphiques figurant sur l'installation (tels que notamment : illustrations, compositions visuelles et motifs d'impression) ainsi que la présente fiche produit et le reste de la documentation technique constituent des œuvres au sens de la loi du 4 février 1994 relative au droit d'auteur et aux droits voisins (ustawa z dnia 4 lutego 1994 r. o prawie autorskim i prawach pokrewnych) (ci-après : les « Œuvres »). Les droits patrimoniaux d'auteur sur lesdites Œuvres appartiennent à Park Edukacyjny Interakcje sp. z o.o., dont le siège est à Bielsko-Biała, ul. Stefana Okrzei 2, 43-300 Bielsko-Biała (Pologne), KRS : 0000423869, NIP : 7010345193, REGON : 146163128.

Park Edukacyjny Interakcje Sp. z o.o.
Stefana Okrzei 2, 43-300 Bielsko-Biała
NIP 7010345193

www.npz.pl/en
office@eduplayground.eu
+48 698 728 005

Pays d'origine : Pologne
Pays de fabrication : Pologne