I03-17

KOŁO EDUKACYJNE FORTUNA ZDROWIA Z PLATFORMĄ EDUKACYJNĄ QR+

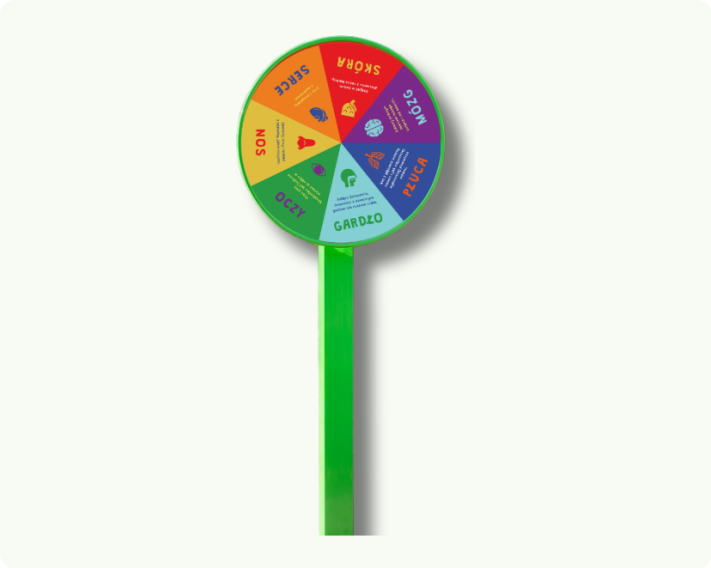

WYMIARY (DŁ. × SZER. × WYS.)
⌀ 65 × 17 × 186 cm
tolerancja ±5%

STREFA BEZPIECZEŃSTWA
⌀ 3,7 m

NORMA
PN-EN 1176-1

KOLOR
RAL 6018
Zielony

Obrotowe koło edukacyjne z zadaniami ruchowymi dotyczącymi aktywności i promujące zdrowe nawyki.

WYMIARY (DŁ. × SZER. × WYS.)

średnica 65cm | szerokość: 17cm | wysokość: 186 cm (możliwość regulacji wysokości podczas instalacji do ziemi)

MATERIAŁ

Konstrukcja stalowa, plansza magnetyczna, nadruk wykonany na folii samoprzylepnej zabezpieczonej laminatem odpornym na UV. Elementy mechaniczne wykonane ze stali nierdzewnej. Główny profil konstrukcyjny: profil zamknięty stal czarna

ZABEZPIECZENIE

Konstrukcja ocynkowana, malowana proszkowo

MONTAŻ

Kotwy stalowe ocynkowane L=75 cm, osadzane w gruncie i betonowane; połączenie z urządzeniem - śrubowe.

DODATKOWE INFORMACJE

Urządzenie posiada deklarację zgodności oraz certyfikat jednostki akredytującej zgodny z normą bezpieczeństwa PN-EN 1176-1. Urządzenie zawiera zintegrowany, trwały i odporny na warunki atmosferyczne kod QR, umożliwiający użytkownikom dostęp do dedykowanej, bezpiecznej platformy internetowej producenta.

RYSUNEK TECHNICZNY

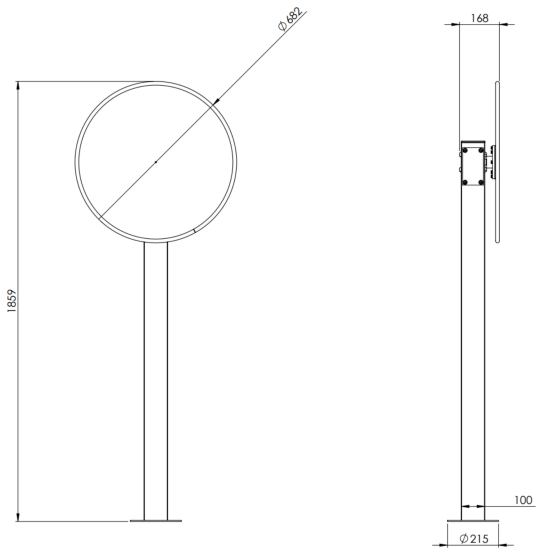

wymiary w mm

Projekt konstrukcji instalacji, jej indywidualna forma wzornicza, grafiki zawarte na instalacji (takie jak zwłaszcza: ilustracje, kompozycje wizualne i projekty nadruków) oraz niniejsza karta produktu, jak również pozostała dokumentacja techniczna stanowią utwory w rozumieniu ustawy z dnia 4 lutego 1994 r. o prawie autorskim i prawach pokrewnych (dalej: „Utwory"). Autorskie prawa majątkowe do wskazanych Utworów przysługują Park Edukacyjny Interakcje sp. z o.o. z siedzibą w Bielsku-Białej, ul. Stefana Okrzei 2, 43-300 Bielsko-Biała (Polska), KRS: 0000423869, NIP: 7010345193, REGON: 146163128.

Park Edukacyjny Interakcje Sp. z o.o.
Stefana Okrzei 2, 43-300 Bielsko-Biała
NIP 7010345193

www.npz.pl
biuro@npz.edu.pl
+48 881 215 360

Kraj pochodzenia: Polska
Kraj produkcji: Polska